ZAKŁAD USŁUG INWESTYCYJNYCH
„DIM" sp. z o. o.
47 – 200 Kędzierzyn – Koźle, ul. Limanowskiego 1
tel./fax 482 48 00, www.dimprojekty.pl

TEMAT	Projekt placu zabaw	
OBIEKT	**Plac zabaw w Mechnicy**	
ADRES	dz. nr 59/6, obręb Mechnica, jednostka ewid. Reńska Wieś,	
BRANŻA	Architektura,	
INWESTOR	Gmina Reńska Wieś, ul. Pawłowicka 1, 47-208 Reńska Wieś	
STADIUM	**Projekt zagospodarowania**	
PROJEKTANT	**mgr inż.arch.Urszula Jahn** upr. bud nr 53/01/Op w specjal. architektonicznej bez ograniczeń	**10.03.2025**

ZAWARTOŚĆ OPRACOWANIA:

1. Część opisowa
2. Część rysunkowa

Egz. nr
2

Kędzierzyn – Koźle, 10.03.2025.

Opole, dnia 27 września 2001 r.

WOJEWODA OPOLSKI

znak sprawy: GGP.V.MB.7131-1/01

DECYZJA

Na podstawie art. 13 ust.1 pkt 1 i art.14 ust.1 pkt 1 ustawy z dnia 7 lipca 1994 r - Prawo budowlane (jedn.tekst Dz.U. z 2000 r nr 106, poz.1126 z późn.zm.) oraz § 9 ust.1 rozporządzenia Ministra Gospodarki Przestrzennej i Budownictwa z dnia 30 grudnia 1994 r w sprawie samodzielnych funkcji technicznych w budownictwie (Dz.U. z 1995 r nr 8, poz. 38), po ustaleniu na podstawie złożonych dokumentów, że spełnione zostały warunki w zakresie przygotowania zawodowego niezbędnego do uzyskania uprawnień budowlanych oraz po złożeniu w dniu 18 września 2001 r egzaminu na uprawnienia budowlane z wynikiem pozytywnym

nadaję

Pani Urszuli Teresie JAHN

ur. 3 października 1971 r w Kędzierzynie-Koźlu

magistrowi inżynierowi architektowi

UPRAWNIENIA BUDOWLANE

Nr ewid. 53/01/Op

DO PROJEKTOWANIA
BEZ OGRANICZEŃ
W SPECJALNOŚCI ARCHITEKTONICZNEJ

Od niniejszej decyzji służy odwołanie do Głównego Inspektora Nadzoru Budowlanego, za pośrednictwem Wojewody, w terminie czternastu dni od dnia jej doręczenia.

WOJEWODA OPOLSKI

wz. WOJEWODY OPOLSKIEGO
Jacek Sliski
I Wicewojewoda

Otrzymują:

1. Pani Urszula Jahn
   47-200 Kędzierzyn-Koźle
   ul. Morcinka 12a
2. a/a

IZBA ARCHITEKTÓW
RZECZYPOSPOLITEJ POLSKIEJ

Opolska Okręgowa Rada Izby Architektów RP

ZAŚWIADCZENIE - ORYGINAŁ

(wypis z listy architektów)

Opolska Okręgowa Rada Izby Architektów RP zaświadcza, że:

mgr inż. arch. Urszula Teresa Jahn

posiadająca kwalifikacje zawodowe do pełnienia samodzielnych funkcji technicznych w budownictwie w specjalności architektonicznej i w zakresie posiadanych uprawnień nr **53/01/Op**, jest wpisana na listę członków Opolskiej Okręgowej Izby Architektów RP pod numerem: **OP-0099.**

Członek czynny od: 24-01-2003 r.

Data i miejsce wygenerowania zaświadczenia: 04-01-2024 r. Opole.

Zaświadczenie jest ważne do dnia: **30-04-2025 r.**

Podpisano elektronicznie w systemie informatycznym Izby Architektów RP przez:
Jakub Tomiczek, Przewodniczący Okręgowej Rady Izby Architektów RP.

Nr weryfikacyjny zaświadczenia:

OP-0099-FEF6-525Y-1AAC-EY24

Dane zawarte w niniejszym zaświadczeniu można sprawdzić podając nr weryfikacyjny zaświadczenia w publicznym serwisie internetowym Izby Architektów: www.izbaarchitektow.pl lub kontaktując się bezpośrednio z właściwą Okręgowa Izbą Architektów RP.

Spis treści opracowania

1. Metryka projektu.
2. Opis techniczny.
3. Część rysunkowa:
   - plan zagospodarowania terenu w skali 1:500,
   - plan rozmieszczenia urządzeń w skali 1:250

OPIS TECHNICZNY
DO PROJEKTU ZAGOSPODAROWANIA TERENU POD PLAC ZABAW PRZY PRZEDSZKOLU W MECHNICY NA DZ.NR 59/6

1. Podstawa opracowania

a) mapa zasadnicza
b) uzgodnienia z Inwestorem
d) oględziny i pomiary z natury.

2. Rodzaj robót budowlanych

Przedmiotem robót budowlanych jest wykonanie placu zabaw dla dzieci uczęszczających do przedszkola a także dla dzieci mieszkających w Mechnicy i okolicy. Plac zabaw usytuowany będzie na działce nr 59/6, na której znajduje się budynek mieszczący przedszkole ale będzie dostępny dla mieszkańców. Na placu zabaw znajdować się będą urządzenie zabawowe oraz edukacyjne w postaci tablic sensorycznych.
Inwestycja ma na celu stworzenie przestrzeni do zabawy dla dzieci mieszkańców gminy Reńska Wieś.
Projektowane roboty obejmują przygotowanie terenu w postaci podbudowy i nawierzchni bezpiecznej syntetycznej oraz montaż urządzeń zabawowych i edukacyjnych. Dodatkowo planuje się ogrodzenie terenu placu zabaw oraz wykonanie odwodnienia terenu.

3. Istniejący stan zagospodarowania działki

Pod inwestycję przeznaczona będzie część działki nr 59/6 .
W chwili obecnej jest to teren pokryty nawierzchnią trawiastą.

4. Projektowane zagospodarowanie działki

Zagospodarowanie terenu pod inwestycję obejmuje teren wydzielony częściowo z działki nr 59/6 . Działka stanowi własność Gminy.
Projekt zagospodarowania obejmuje wykonanie nawierzchni bezpiecznej i rozmieszczenie urządzeń zabawowych.
Teren placu zabaw będzie ogrodzony ogrodzeniem panelowym o wysokości 1,60m.

4.1 Zakres robót budowlanych

- Pod urządzenia projektuje się wykonanie nawierzchni bezpiecznej amortyzującej upadek z wysokości 150 cm (zgodnie z zaleceniem producenta urządzenia) w postaci nawierzchni poliuretanowej o grubości warstwy 80 mm, która stanowi system poliuretanowy zmieszany z granulatem EPDM. Czynność tą wykonuje się poprzez natrysk mechaniczny (przy użyciu specjalnej natryskarki). Podbudowę wykonać zgodnie z kartą techniczną nawierzchni (potwierdzone atestem),
- Wykonanie ogrodzenia panelowego oddzielającego plac zabaw od pozostałej części działki.
- Montaż projektowanych urządzeń zabawowych według instrukcji dostawcy urządzeń,

4.2 Roboty budowlane i montażowe

Roboty będą prowadzone przez firmę specjalistyczną.
Projektuje się nawierzchnię poliuretanową RubbiFLY. To bezspoinowa syntetyczna nawierzchnia bezpieczna z przeznaczeniem na place zabaw wykonana na bazie granulatu gumowego i kleju poliuretanowego . Jest to nawierzchnia dwuwarstwowa. Dolna warstwa amortyzująca wykonana jest z mieszanki kleju poliuretanowego oraz granulatu SBR, natomiast górna warstwa użytkowa to mieszanka kleju poliuretanowego i granulatu EPDM. RubbiFLY to nawierzchnia, której komponenty mieszane są w miejscu instalacji tuż przed ułożeniom dzięki czemu daje ona możliwość wykonania nawet najbardziej wymyślnych i kolorowych wzorów. Jest też przepuszczalna dla wody, co pozwala na korzystanie z niej nawet tuż po opadach deszczu.

Dane materiałowo - konstrukcyjne:
Podbudowa - Montaż nawierzchni wykonuje się jedynie na utwardzanym mechanicznie podłożu przepuszczalnym dla wody takim jak podbudowy z kruszywa mineralnego łamanego lub kruszywa betonowego.

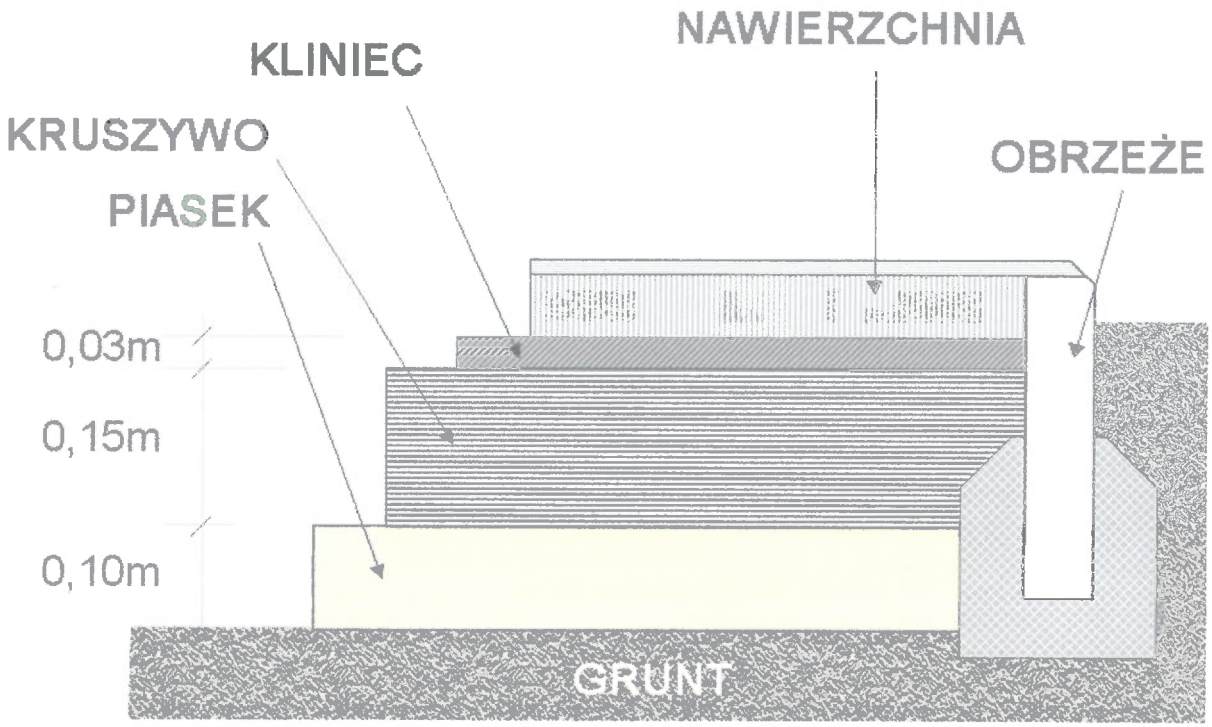

Warstwa amortyzująca - Warstwa amortyzująca nawierzchni wykonana z mieszanki kleju poliuretanowego oraz atestowanego granulatu SBR w zależności od typu nawierzchni o wielkości ziarna od 1mm do 4 mm i od 3mm do 8 mm.
Grubość warstwy zależy od parametru HIC dla danego urządzenia, pod którym jest ona montowana i zawiera się w
przedziale od 40 do 110 mm. Parametry techniczne: Zawartość popiołu max 50 %; Ciężar nasypowy ok. 600 g/dm3
Warstwa użytkowa - Warstwa użytkowa nawierzchni wykonana jest z mieszanki kleju poliuretanowego oraz atestowanego granulatu EPDM o wielkości ziarna od 1 mm do 3,5 mm. Grubość tej warstwy jest jednakowa na całej płaszczyźnie placu i wynosi od 10 mm do 13 mm dla nawierzchni na placach zabaw i nawierzchni sportowych.
Parametry amortyzacyjne - Zalecana grubość nawierzchni dla określonego parametru HIC urządzenia:
grubość 80 mm dla HIC do 2,2 m;

Obrzeża nawierzchni poliuretanowej Obrzeża projektuje się z prefabrykowanych obrzeży betonowych 8 x 30 x 100 cm osadzonych na ławie betonowej min C 12/15 (B15) o konsystencji półsuchej. Po obsadzeniu obrzeża obsypać betonem, zlać obficie wodą i dobrze ubić z obu stron. Przy układaniu zachować spadek poprzeczny ok. 1%. Obrzeża pokryć warstwą poliuretanową gr ok 1 cm.

Układ warstw (od góry):

- poliuretanowa nawierzchnia bezpieczna gr 80 mm (posiadająca świadectwo dopuszczalności jako nawierzchnia sportowa zewnętrzna oraz odpowiednie atesty, świadectwo oceny higienicznej i dostarczona na teren budowy w oryginalnych opakowaniach producenta).

Prace związane z układaniem nawierzchni należy prowadzić w temperaturze od +7 do +30°C.

- warstwa klinująca z kruszywa kamiennego (fr. 0-31,5 mm) 5 cm
- warstwa konstrukcyjna z kruszywa kamiennego (fr. 31,5-63 mm) 15 cm
- warstwa odsączająca z piasku lub pospółki 10 cm
- geotkanina separacyjno-filtracyjna
- grunt rodzimy zagęszczony

Wykaz urządzeń zabawowych i urządzeń pomocniczych wraz z ich rozmieszczeniem pokazano w projekcie zagospodarowania w skali 1:250. Wszystkie urządzenia zabawowe muszą spełniać wymagania z grupy norm PN-EN1176/2009.

4.3 <u>Urządzenia zabawowe</u>

a. ZESTAW LINOWY Z RÓWNIOWAŻNIĄ (sz-027)
b. TABLICA DO MALOWANIA I "OiX" (ws-009)
c. TABLICE SENSORYCZNE (ws-090)
d. HUSTAWKA BOCIANIE GNIAZDO (hd-006)
e. RÓWNOWAŻNIA NA SPRĘŻYNACH (sz-030)
f. LABIRYNT 9 ws-027
g. KARUZELA -ISTNIEJĄCA DO PRZENIESIENIA

4.4 Strefa bezpieczeństwa

Na części placu zabaw planuje się nawierzchnię bezpieczną poliuretanową zgodnie z normą.

5. Zestawienie powierzchni poszczególnych części zagospodarowania terenu:

- powierzchnia poliuretanowa - 179,00 m²

6. Sposób wykonania i powiązania z gruntem projektowanych elementów wyposażenia terenu.

Urządzenia placu zabaw
Urządzenia są wykonane z rur stalowych ocynkowanych, malowanych proszkowo.

Wszystkie urządzenia są montowane do konstrukcji stalowej podziemnej (kotwy stalowe) :

- poprzez zastosowanie gotowych prefabrykatów betonowych lub
- zatopionej w lanym fundamencie betonowym, (beton klasy min B-25 z dodatkiem antyhigroskopijnym W-8),

Fundamenty wszystkich elementów posadowione będą na głębokości ok. 70-80cm

Wszystkie elementy siłowni i placu zabaw oraz części rekreacyjnej dostarczane będą gotowe na miejsce docelowe i montowane przez producenta.

7. Ogrodzenie i odwodnienie terenu

Projektuje się ogrodzenie terenu placu zabaw ogrodzeniem panelowym wysokości 160 cm z dwoma furtkami i bramą wjazdową.
Proponuje się ogrodzenie plastmet fox (panele bezpieczne,
czyli panele z obciętymi końcami) lub analogiczne
dł. ok. 74 m o pow. 179 m2

Projektuje się odwodnienie liniowe ACO XtraDrain X100C
z odprowadzeniem do istniejącego systemu kanalizacji deszczowej poprzez odcinek kanalizacji deszczowej z rury pcv Ø200mm i studzienkę pośrednią z pcv Ø500mm.

5. BILANS TERENU

Budynek przedszkola	669,02 m^2
Drogi, chodniki, place, parkingi:	630,71 m^2
Projektowana nawierzchnia bezpieczna	179,00 m^2
Zieleń:	1455,27 m^2
Powierzchnia całkowita działki	2934,00 m^2
Powierzchnia biologicznie czynna:	49,60 %

SIMBA® Group

KARTA TECHNICZNA PRODUKTU

ELEMENTY WOLNOSTOJĄCE

KOD KATALOGOWY: ws-009

TABLICA DO MALOWANIA i „OiX"

EUROPEJSKIE CENTRUM JAKOŚCI I PROMOCJI ECJiP

PCA Polskie Centrum Akredytacji – Certyfikacja Wyrobów

AC 184

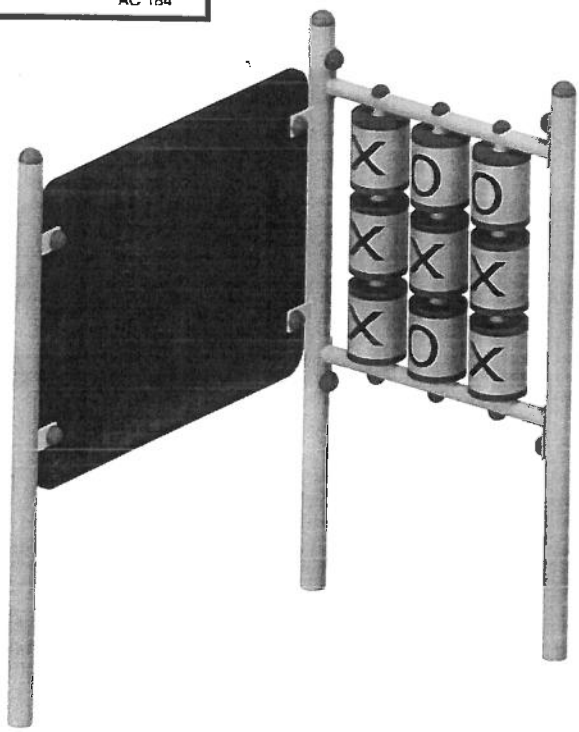

DANE TECHNICZNE:

WYMIARY:	130 x 75 cm
WYSOKOŚĆ:	160 cm
WYSOKOŚĆ UPADKU:	BRAK
POWIERZCHNIA ZDERZENIA:	430 x 375 cm
KONSTRUKCJA:	Rura Ø48 mm
ZABEZPIECZENIE KONSTRUKCJI:	Podkład cynkowy
WYKOŃCZENIE:	Sklejka, Lakier poliestrowy
FUNDAMENT:	Urządzenie mocowane w fundamencie betonowym
Tolerancja różnicy wymiarów 3%	

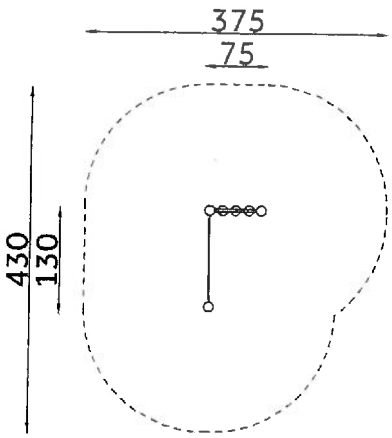

ELEMENTY SKŁADOWE:

- słupy pionowe 4 szt.
- tunel 1 szt.
- aplikacje ze sklejki 2 szt.

Urządzenie zgodne z normą:
PN-EN 1176-1:2017-12,
Powyższa oferta ma charakter poglądowy. Kolorystyka może ulec zmianie.

SIMBA Group

KARTA TECHNICZNA PRODUKTU

ELEMENTY WOLNOSTOJĄCE

KOD KATALOGOWY: WS-090

TABLICE SENSORYCZNE SERIA OCEAN

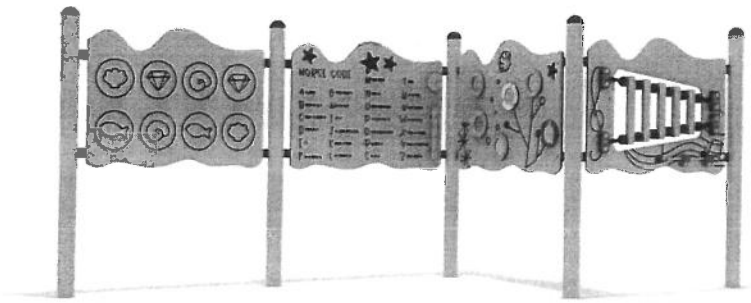

DANE TECHNICZNE:

WYMIARY:	288 x 101 cm
WYSOKOŚĆ:	115 cm
WYSOKOŚĆ UPADKU:	110 cm
POWIERZCHNIA ZDERZENIA:	589 x 402 cm
KONSTRUKCJA:	Rura Ø 76,1 mm, rury i profile o różnej średnicy
ZABEZPIECZENIE KONSTRUKCJI:	Podkład cynkowy
WYKOŃCZENIE:	Płyta HDPE, rura nierdzewna
FUNDAMENT:	A: Fundament betonowy B: Kotwa chemiczna w fundamencie betonowym
Tolerancja różnicy wymiarów 3%	

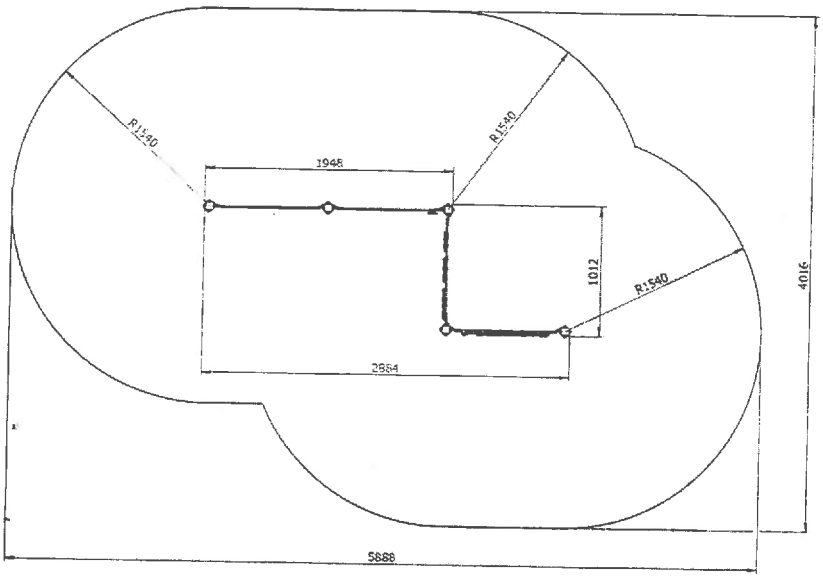

ELEMENTY SKŁADOWE:

- Słupy 5 szt.
- Panel ryba-muszla-diament 1 szt.
- Panel muzyczny 1 szt.
- Panel mapa świata 1 szt.
- Panel dotykowy 1 szt.

Urządzenie zgodne z normą: PN-EN 1176-7:2020, PN-EN 1176-1:2017
Powyższa oferta ma charakter poglądowy. Kolorystyka może ulec zmianie.

SIMBA Group sp. z o.o. ul. Zimna 15, 20-204 Lublin, tel. 733 601 601, **www.simba.pl**

łączy nas lubelskie

SIMBA Group

KARTA TECHNICZNA PRODUKTU

HUŚTAWKI WAHADŁOWE

KOD KATALOGOWY: hd-006

HUŚTAWKA DREWNIANA BOCIANIE GNIAZDO PLATINUM

ECJiP EUROPEJSKIE CENTRUM JAKOŚCI I PROMOCJI

PCA Polskie Centrum Akredytacji – Certyfikacja Wyrobów

AC 184

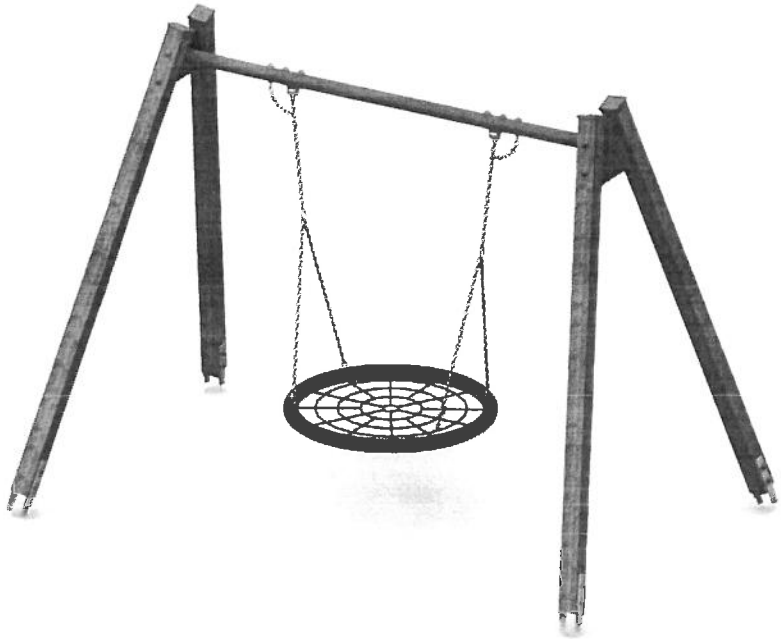

DANE TECHNICZNE:

WYMIARY:	330 x 211 cm
WYSOKOŚĆ:	239 cm
WYSOKOŚĆ UPADKU:	136 cm
POWIERZCHNIA ZDERZENIA:	270 x 715 cm
KONSTRUKCJA:	Drewno klejone 100 x 100 mm
ZABEZPIECZENIE KONSTRUKCJI:	Impregnacja, podkład cynkowy
WYKOŃCZENIE:	Lakier poliestrowy
FUNDAMENT:	Kotwa mocowana w fundamencie betonowym

Tolerancja różnicy wymiarów 3%

ELEMENTY SKŁADOWE:

- nogi drewniane z kotwą 4 szt.
- belka stalowa 1 szt.
- siedzisko bocianie gniazdo 1 szt.

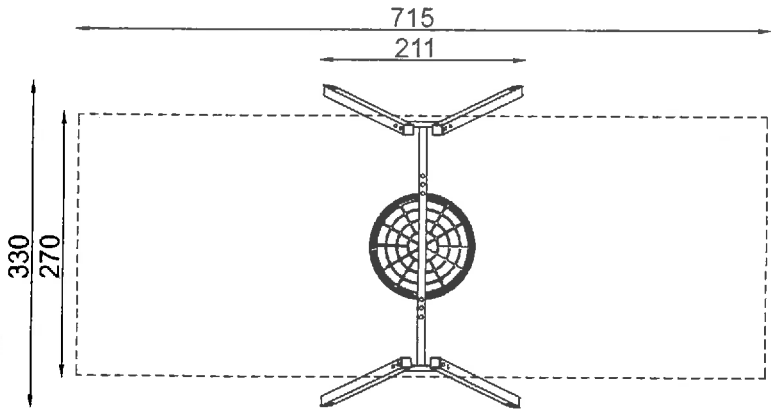

Urządzenie zgodne z normą:
PN-EN 1176-7:2020, PN-EN 1176-1:2017

SIMBA Group

KARTA TECHNICZNA PRODUKTU

ELEMENTY WOLNOSTOJĄCE

KOD KATALOGOWY: ws-027

LABIRYNT

ECJiP EUROPEJSKIE CENTRUM JAKOŚCI I PROMOCJI · PCA POLSKIE CENTRUM AKREDYTACJI · CERTYFIKACJA WYROBÓW · AC 184

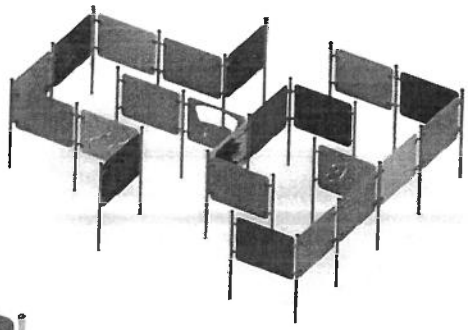

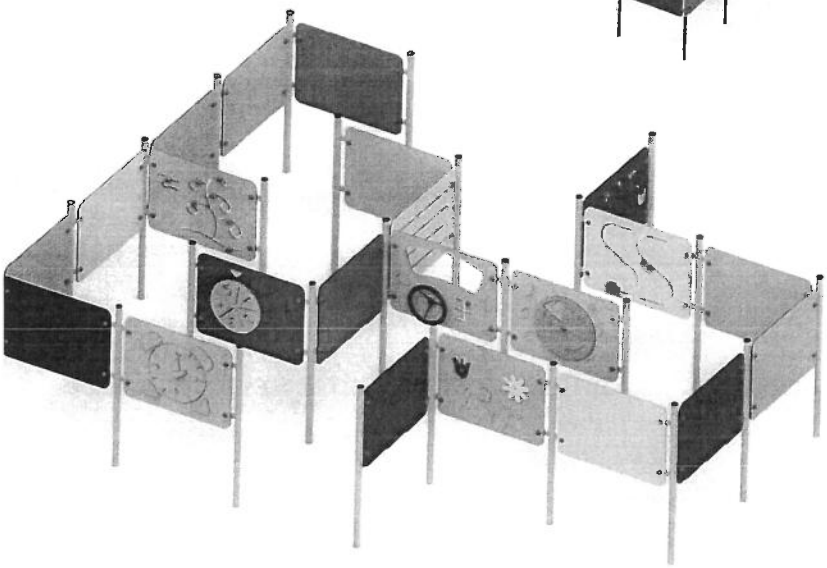

DANE TECHNICZNE:

WYMIARY:	366 x 456 cm
WYSOKOŚĆ:	120 cm
WYSOKOŚĆ UPADKU:	BRAK
POWIERZCHNIA ZDERZENIA:	666 x 755 cm
KONSTRUKCJA:	Rura Ø 48 mm
ZABEZPIECZENIE KONSTRUKCJI:	Podkład cynkowy
WYKOŃCZENIE:	Płyta HDPE
FUNDAMENT:	Urządzenie mocowane w fundamencie betonowym

Tolerancja różnicy wymiarów 3%

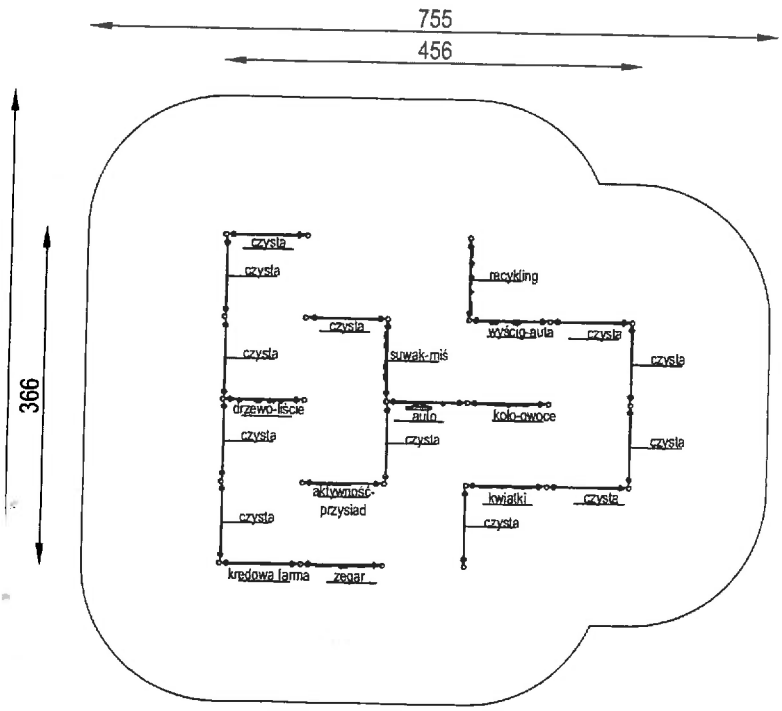

ELEMENTY SKŁADOWE:

- słupki 25 szt.
- ws-028 tablica suwak - miś 1 szt.
- ws-029 tablica wyścig - auta 1 szt.
- ws-030 tablica auto 1 szt.
- ws-031 tablica zegar 1 szt.
- ws-032 tablica koło owoce 1 szt.
- ws-033 tablica aktywność - przysiad 1 szt.
- ws-034 tablica kredowa - farma 1 szt.
- ws-035 tablica recykling 1 szt.
- ws-036 tablica kwiatuszki 1 szt.
- ws-037 tablica drzewa - liście 1 szt.
- ws-038 tablica czysta 12 szt.

Urządzenie zgodne z normą: PN-EN 1176-1:2017-12,
Powyższa oferta ma charakter poglądowy. Kolorystyka może ulec zmianie.

SIMBA Group

KARTA TECHNICZNA PRODUKTU

ŚCIEŻKI ZDROWIA

KOD KATALOGOWY: SZ-027

ZESTAW LINOWY Z RÓWNOWAŻNIĄ ORAZ Z POMOSTEM Z BELKAMI PLATINUM

ECJiP EUROPEJSKIE CENTRUM JAKOŚCI I PRAWOCZI

PCA Polskie Centrum Akredytacji – Certyfikacja Wyrobów

AC 184

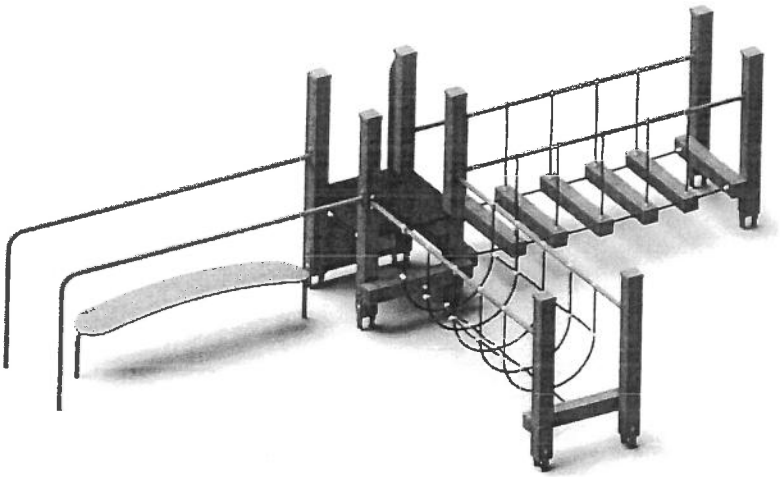

DANE TECHNICZNE:

WYMIARY:	495 X 283 cm
WYSOKOŚĆ:	140cm
WYSOKOŚĆ UPADKU:	36 cm
POWIERZCHNIA ZDERZENIA:	865 x 648 cm
KONSTRUKCJA:	Drewno klejone 100X100 rury i profile o różnej średnicy
ZABEZPIECZENIE KONSTRUKCJI:	Impregnacja, podkład cynkowy
WYKOŃCZENIE:	Sklejka wodoodporna, płyta HDPE, anti-skid, lakier poliestrowy
FUNDAMENT:	Kotwa mocowana w fundamencie betonowym
Tolerancja różnicy wymiarów 3%	

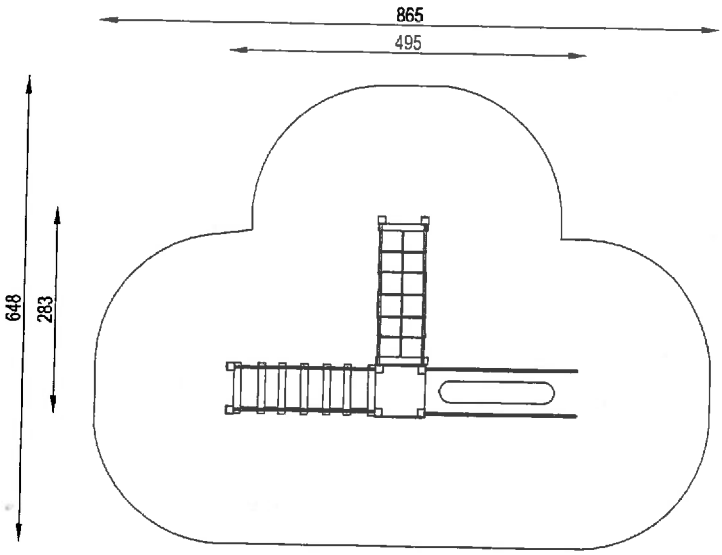

ELEMENTY SKŁADOWE:

- Pomost ruchomy z belek 1 szt.
- Pomost linowy 1 szt.
- Równoważnia 1 szt.
- Poręcze 2 szt.
- Wieża bez dachu 1 szt.
- Ścianka wspinaczkowa 1 szt.

Urządzenie zgodne z normą: PN-EN 1176-7:2020, PN-EN 1176-1:2017

Powyższa oferta ma charakter poglądowy. Kolorystyka może ulec zmianie.

SIMBA Group sp. z o.o. ul. Zimna 15, 20-204 Lublin, tel. 733 601 601, **www.simba.pl**

łączy nas lubelskie

SIMBA Group

KARTA TECHNICZNA PRODUKTU

ŚCIEŻKI ZDROWIA

KOD KATALOGOWY: SZ-030

RÓWNOWAŻNIA NA 3 SPRĘŻYNACH

ECJiP EUROPEJSKIE CENTRUM JAKOŚCI I PRAWOCIŁ

PCA POLSKIE CENTRUM AKREDYTACJI CERTYFIKACJA WYROBÓW AC 184

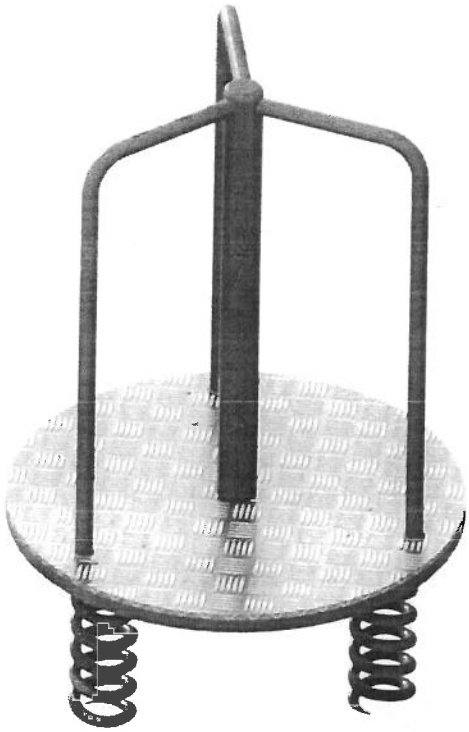

DANE TECHNICZNE:

WYMIARY:	Ø 120 cm
WYSOKOŚĆ:	165 cm
WYSOKOŚĆ UPADKU:	40 cm
POWIERZCHNIA ZDERZENIA:	Ø 420 cm
KONSTRUKCJA:	Rury i profile stalowe o różnej średnicy
ZABEZPIECZENIE KONSTRUKCJI:	Podkład cynkowy
WYKOŃCZENIE:	Blacha aluminiowa ryflowana, lakier poliestrowy
FUNDAMENT:	Urządzenie mocowane w fundamencie betonowym

Tolerancja różnicy wymiarów 3%

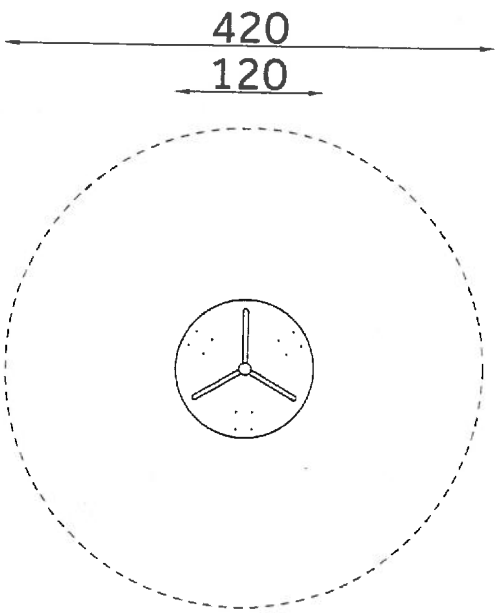

ELEMENTY SKŁADOWE:

- sprężyna 3 szt.
- tarcza z poręczami 1 szt.

Urządzenie zgodne z normą:
PN-EN 1176-7:2020, PN-EN 1176-1:2017