TP-KU

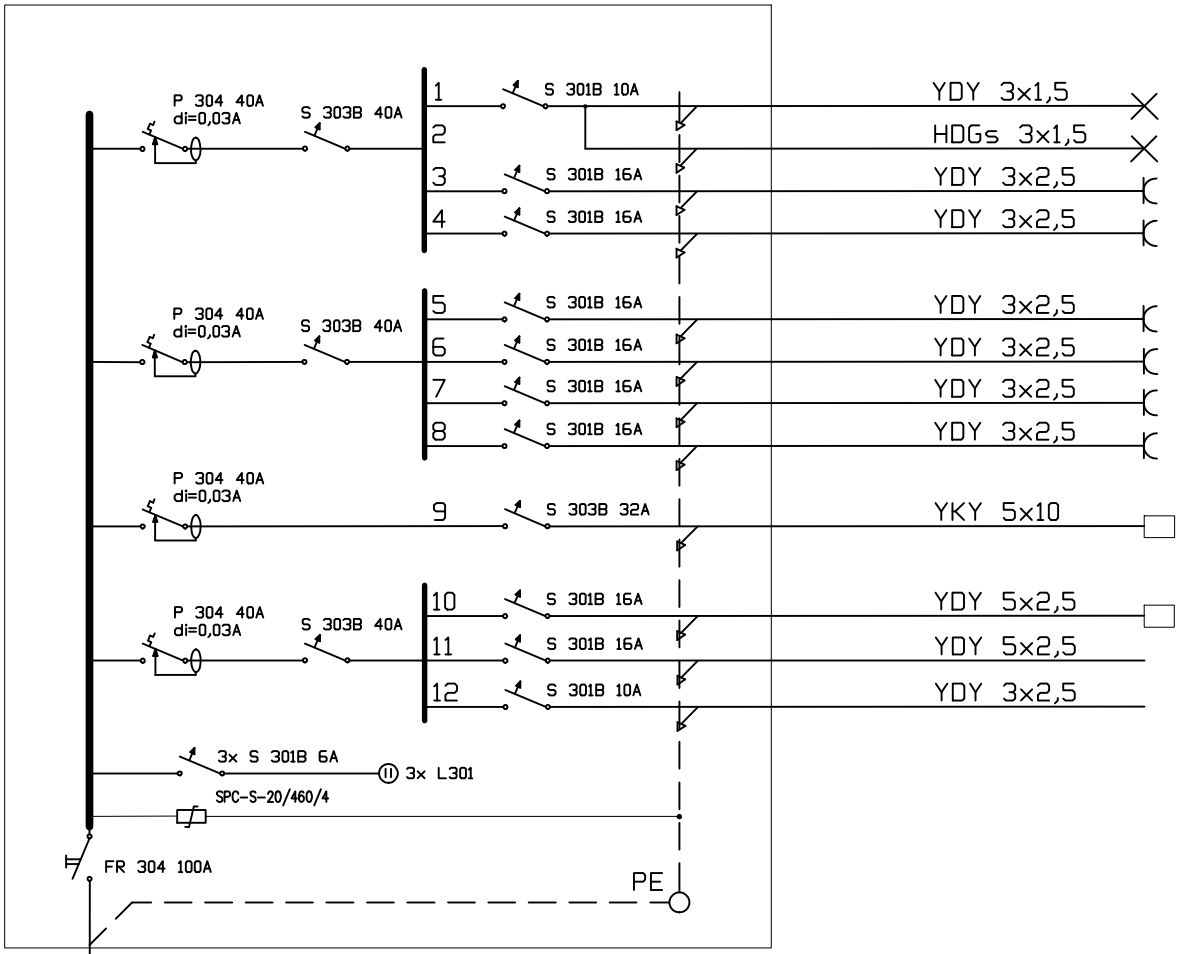

WLZ YKY 5x25
zasilanie z TG

Pz=32,2kW
Ps=26,2kW
Ig=50A
TN-S

Układ sieci zasilającej : TN-S
Ochrona przed porażeniem :
wyłącznik różnicowo-prądowy

dim	Zakład Usług Inwestycyjnych "DIM" Sp. z o.o. Kędzierzyn-Koźle ul. Limanowskiego 1 tel. 774824800, 609186731, www.dimprojekty.pl		
Inwestor	Gmina Reńska Wieś ul. Pawłowicka 1, 47-208 Kędzierzyn-Koźle		
Obiekt	Budynek użyteczności publicznej GOK Reńska Wieś - modernizacja ul. Reński Koniec 2, Reńska Wieś, dz.nr 1267/6		
Temat	ZASILANIE ELEKTRYCZNE 0,4kV SCHEMAT IDEOWY TABLICY TP-KU		
Projektant	mgr inż. Ewald Mrugała Upr.nr201/91/Op		
Asystent projektanta	mgr inż. Krzysztof Jahn		
Sprawdził	mgr inż. Krzysztof Giesa Upr.nr195/91/Op		
Data	10 kwietnia 2019	NR RYS.	E6