RZUT PIĘTRA
1:100

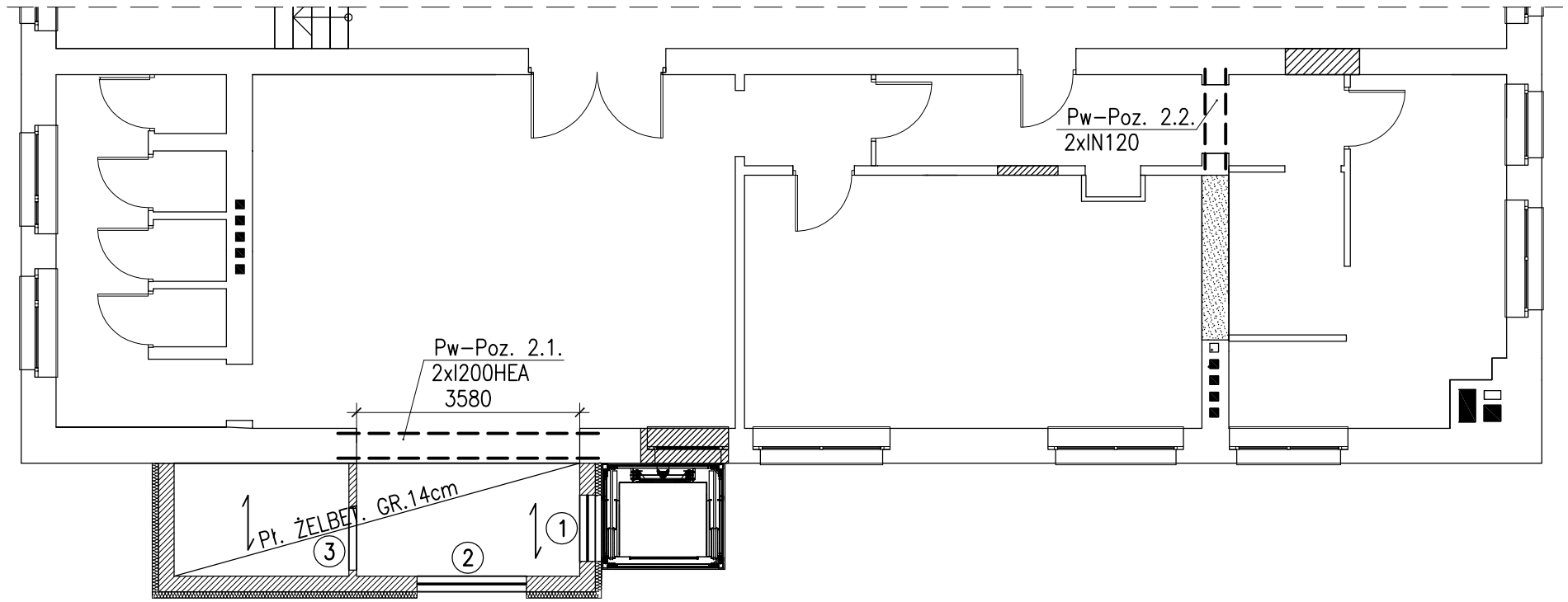

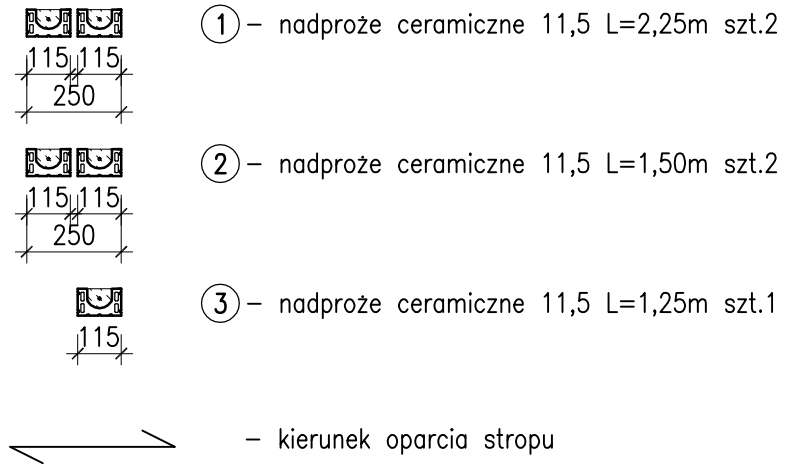

Szczegół podciągu stalowego
A1–A1
1:20

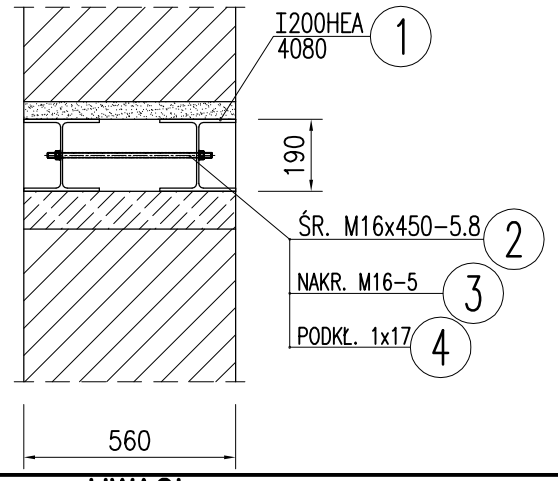

Pw–Poz. 2.1 wykonać x 1

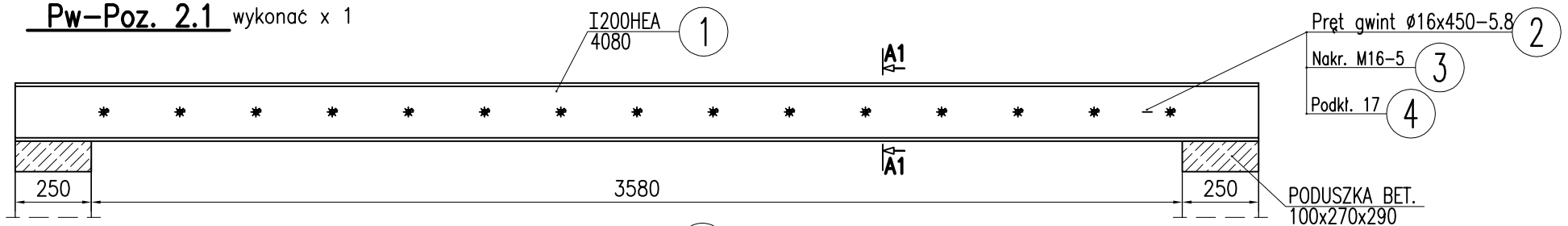

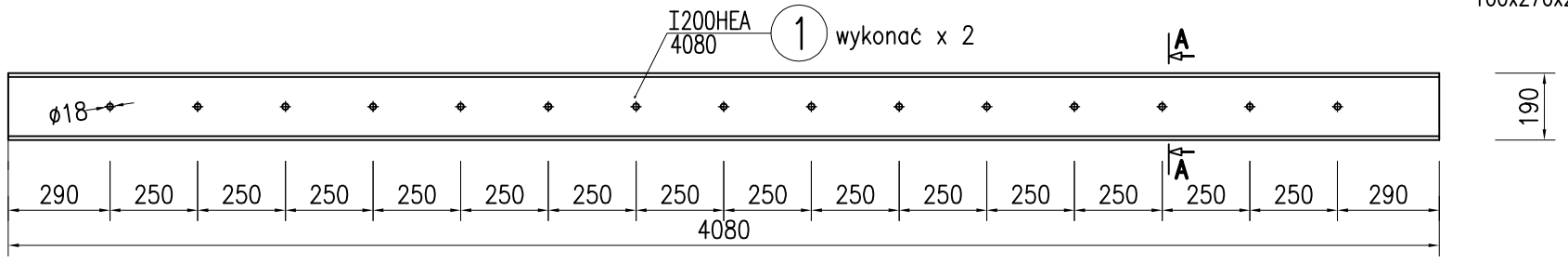

Pw–Poz. 2.2. wykonać x 1

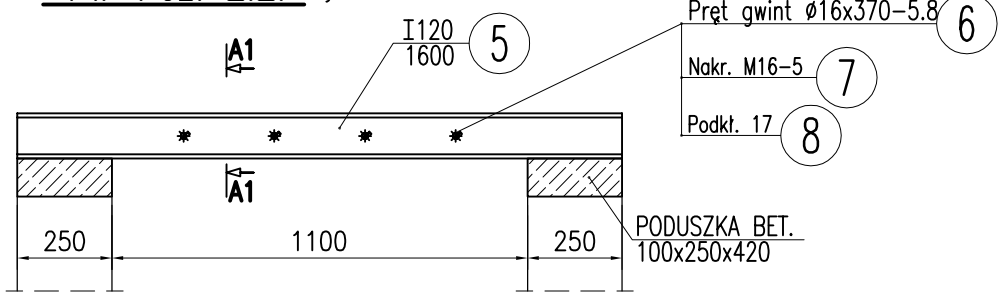

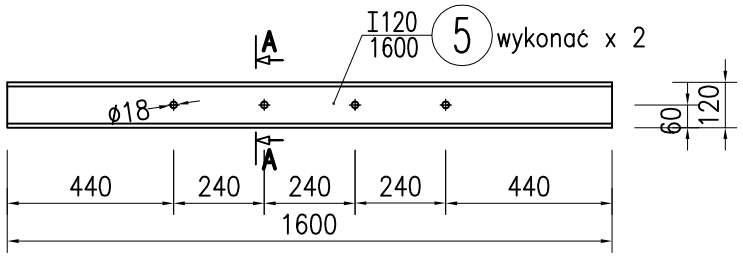

A1–A1
1:20

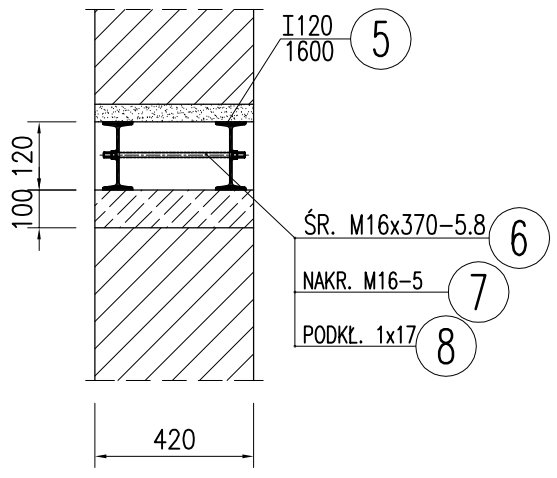

UWAGI:

1. Materiały: beton konstrukcyjny kl. C25/30
   stal zbroj. A–III (BSt500S), otulina 25mm
2. Wszystkie wymiary sprawdzić na budowie
3. Wymiary podano w [mm], poziomy w [m]
4. Poziom ±0,00 ustalić na budowie wzg istniejącego terenu oraz istniejącej posadzki budynku.

mwkPROJEKT
projekty budowlane, nadzory, przeglądy budowlane
ul. ZAMKOWA 18
47-208 WIĘKSZYCE
TEL. 601 869 151

TEMAT:
MODERNIZACJA BUDYNKU GOK

Budynek użyteczności publicznej
ul. Reński Koniec 2, Reńska Wieś
Obręb: REŃSKA WIEŚ, dz. nr 1267/6

INWESTOR:
Gmina Reńska Wieś
ul. Pawłowicka 1, 47-208
Reńska Wieś

	TYTUŁ, IMIĘ I NAZWISKO	NR UPRAWNIEŃ	PODPIS
PROJEKTOWAŁ:	mgr inż. MAREK WĘGRZYN	OPL/0114/PWOK/04	
Konstrukcja:			
OPRACOWAŁ:			
SPRAWDZIŁ:	mgr inż. ANDRZEJ GOŁĄBEK	OPL/0584/PWOK/10	

NAZWA RYS.: PIĘTRO - PODCIĄGI WEWNĘTRZNE STALOWE

BRANŻA: BUDOWLANA

FAZA: PROJEKT BUDOWLANY

SKALA: 1:20 | FORMAT: 420x297 | NR RYS.: 05 | DATA: 10.04.2019 | K

program CAD: AutoCAD nr licencji: 347–57168871